Блок (модуль) ввода серии AMZ-8 (модуль подключения безадресных шлейфов)

Паспорт и руководство по эксплуатации

Ред. 1.02 от 04.03.2024

1. НАЗНАЧЕНИЕ

1.1 Блок (модуль) ввода серии AMZ-8 (далее - модуль), входящий в состав прибора приемно-контрольного охранно-пожарного и управления адресного «Vesta 01F» (далее - прибор), предназначен для формирования и контроля восьми безадресных шлейфов «ШС», в которые подключаются любые устройства с нормально-замкнутыми или нормально-разомкнутыми выходами типа «сухой контакт» и не имеющие собственного токопотребления.

1.2 Модуль изготавливается в трех исполнениях:

* AMZ-8-IP30 – металлический корпус для настенного крепления с защитой IP30;
* AMZ-8-IP54 – пластиковый корпус для настенного крепления с защитой IP54;
* AMZ-8-DIN – пластиковый высокопрофильный корпус на DIN-рейку.

1.3 Модуль обеспечивает контроль целостности (на обрыв и короткое замыкание) подключаемых безадресных шлейфов «ШС».

1.4 Модуль в исполнениях AMZ-8-IP30 и AMZ-8-IP54 имеет встроенный изолятор короткого замыкания (далее - ИКЗ). При возникновении короткого замыкания в адресной линии «ША», ИКЗ осуществляет гальваническую развязку между минусовыми клеммами (вход и выход) адресной линии «ША».

2. ОБЩИЕ УКАЗАНИЯ

2.1 Модуль подключается к адресной линии «ША», формируемой центральным блоком серии FP (далее – ЦБ), по которой происходит информационный обмен и электропитание модуля.

2.2 Режим работы модуля непрерывный в течение длительного времени (24 часа в сутки).

2.3 Модуль может быть установлен в корпуса технических средств (щиты управления, шкафы, боксы и т.п.) сторонних производителей, изготовленных из различных материалов (металл, пластик и т.п.).

2.4 При смежном расположении нескольких модулей, входящих в состав прибора, допускается располагать их вплотную.

3. ТЕХНИЧЕСКИЕ ДАННЫЕ

3.1 Общие технические характеристики:

№ п/п	Характеристика	Значение
1	Количество подключаемых безадресных шлейфов «ШС»	8
2	Количество адресов, занимаемых в адресном пространстве ЦБ	8
3	Ток, потребляемый от адресной линии «ША» во всех режимах, не более, мА	7
4	Количество датчиков, подключаемых к одному безадресному шлейфу «ШС»: • с нормально-разомкнутыми «сухими» контактами, не более, шт. • с нормально-замкнутыми «сухими» контактами, не более, шт.	 3 10
5	Импульсное напряжение на датчике, не более, В	21
6	Импульсный ток через датчик, не более, мА	22
7	Сечение зажимаемого провода, мм^2	0,12 ... 2,5
8	Средний срок службы при условии соблюдения правил эксплуатации, лет	10
9	Устойчивость к электромагнитным помехам в соответствии с ГОСТ Р 53325 (приложение Б)	3 степень жесткости

3.2 Условия эксплуатации и массогабаритные параметры:

Параметр	AMZ-8-IP30	AMZ-8-IP54	AMZ-8-DIN
Диапазон рабочих температур	от минус 10°С до 50°С	от минус 40°С до 60°С	от минус 40°С до 50°С
Относительная влажность при 40°С (без конденсации влаги), не более	(93+2) %	(95+2) %	(93+2) %
Степень защиты оболочки	IP30	IP54	IP40
Габаритные размеры, не более, мм	160 x 120 x 40	100 x 100 x 50	35 x 99 x 114
Масса, не более, кг	0,5	0,5	0,5
Конструктивное исполнение	Металлический корпус	Пластиковый корпус	Пластиковый высокопрофильный корпус на Din-рейку

4. ПОСТАВКА

4.1 Код изделия при заказе:

Наименование	Обозначение
Блок (модуль) ввода (модуль подключения безадресных шлейфов)	**AMZ-8-IP30**
Блок (модуль) ввода (модуль подключения безадресных шлейфов)	**AMZ-8-IP54**
Блок (модуль) ввода (модуль подключения безадресных шлейфов)	**AMZ-8-DIN**

4.2 Комплект поставки должен соответствовать указанному ниже:

Наименование	Количество
Блок (модуль) вывода (модуль подключения безадресных шлейфов)	По запросу
Гарантийный талон	1
Упаковка	1

5. ТРАНСПОРТИРОВАНИЕ И ПРАВИЛА ХРАНЕНИЯ

Условия транспортирования и хранения должны соответствовать условиям групп 1 и 2 ГОСТ 15150-69.

6. УКАЗАНИЯ ПО ЭКСПЛУАТАЦИИ

6.1 Модуль должен эксплуатироваться в составе прибора в режимах и условиях, оговоренных в настоящем документе.

6.1 На всех модификациях электронных плат модуля, а также на лицевой панели модуля исполнения AMZ-8-DIN обеспечивается дополнительная световая индикация.

6.2.1 Режимы работ дополнительных световых индикаторов модуля исполнений AMZ-8-IP30 и AMZ-8-IP54:

Индикатор	Состояние
ША	**Не светится** при отсутствии связи по адресной линии «ША», а также при неправильном подключении; **Непрерывное свечение** при наличии связи по адресной линии «ША».
ИЗО	**Не светится** при отсутствии короткого замыкания в адресной линии «ША»; **Непрерывное свечение** при возникновении короткого замыкания в адресной линии «ША».

6.2.2 Режимы работ дополнительных световых индикаторов модуля исполнения AMZ-8-DIN:

Индикатор	Состояние
ША	**Не светится** при отсутствии связи по адресной линии «ША», а также при неправильном подключении; **Непрерывное свечение** при наличии связи по адресной линии «ША»; **Мигает** при правильно подключенной адресной линии «ША» и отсутствии опроса.
ШС 1, **ШС 2,** **ШС 3,** **ШС 4,** **ШС 5,** **ШС 6,** **ШС 7,** **ШС 8**	**Не светится** (при подключенной адресной линии «ША») при отсутствии опроса (не определены при конфигурировании); **Непрерывное свечение** при нахождении подключенного безадресного шлейфа «ШС» в норме; **Мигает** при срабатывании датчика в безадресном шлейфе «ШС»; **Одна вспышка с периодом 7 сек.** при выходе на рабочий режим после подключения адресной линии «ША» (не более 3 сек.) или при обрыве подключенного безадресного шлейфа «ШС»; **Две вспышки с периодом 7 сек.** при замыкании подключенного безадресного шлейфа «ШС».

7. ТЕХНИЧЕСКОЕ ОБСЛУЖИВАНИЕ

Техническое обслуживание модуля производится по планово-предупредительной системе, которая предусматривает полугодовое техническое обслуживание. Работы по полугодовому техническому обслуживанию выполняются работником обслуживающей организации и включают:

– проверку внешнего состояния модуля, надёжности крепления, состояния внешних монтажных проводов и контактных соединений (при их наличии);

– удаление пыли мягкой тканью.

8. СХЕМА ПОДКЛЮЧЕНИЯ И НАЗНАЧЕНИЕ КОНТАКТОВ

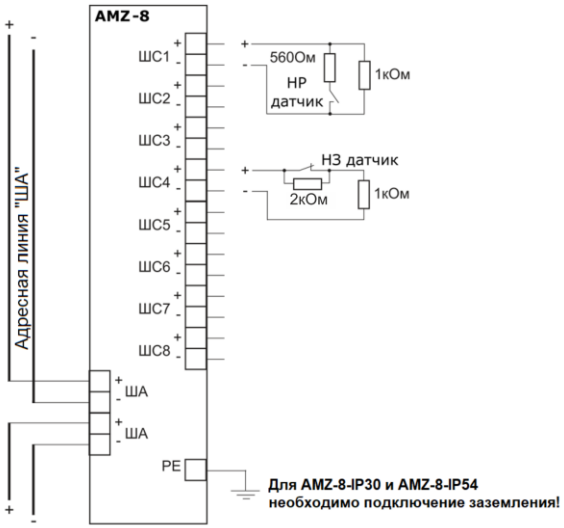

Примечание - к каждому из входов можно подключать до 3-х датчиков с нормально-разомкнутыми «сухими контактами» или до 10-ти датчиков с нормально-замкнутыми «сухими контактами».

Одновременное включение в один безадресный шлейф «ШС» датчиков разных типов не допускается.

Рис. 1. Схема подключения модуля

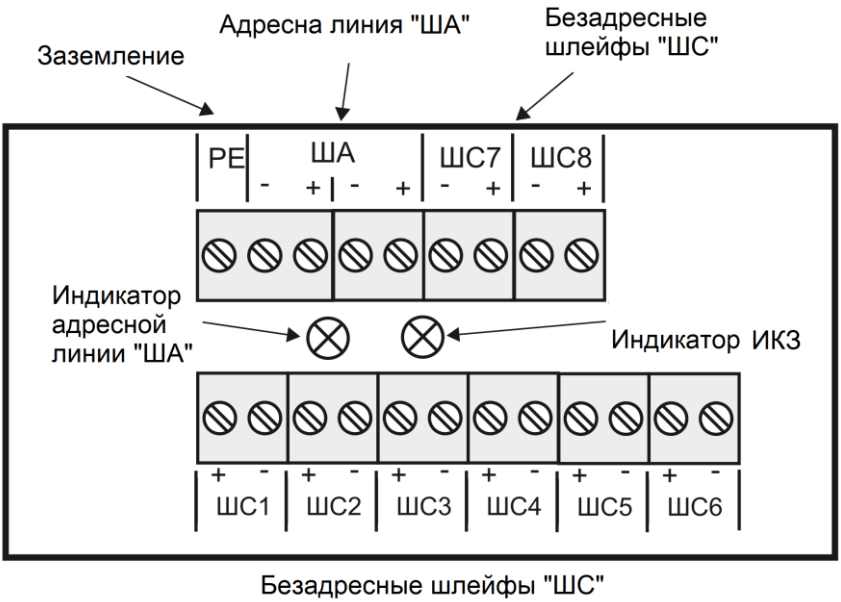

Рис. 2а. Расположение и назначение контактов модуля исполнений AMZ-8-IP30 и AMZ-8-IP54

№ контакта	Назначение	
XT1:1	+	Безадресный шлейф ШС 1
XT1:2	-	Общий ШС
XT1:3	+	ШС 2
XT2:1	+	ШС 3
XT2:2	-	Общий ШС
XT2:3	+	ШС 4
XT3:1	+	ШС 5
XT3:2	-	Общий ШС
XT3:3	+	ШС 6
XT4:1	+	ШС 7
XT4:2	-	Общий ШС
XT4:3	+	ШС 8
XT6:1	+	Адресная линия «ША»
XT6:2	-	
XT6:3		
XT7:1	+	Адресная линия «ША»
XT7:2	-	
XT7:3		

Рис. 2б. Расположение и назначение контактов модуля исполнения AMZ-8-DIN

9. ГАБАРИТНЫЕ И УСТАНОВОЧНЫЕ РАЗМЕРЫ

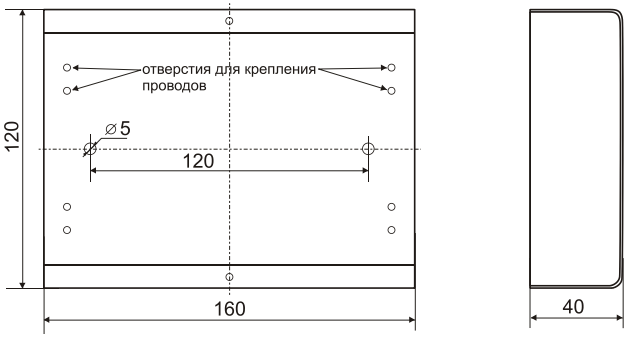

Рис. 3а. Размеры модуля исполнения AMZ-8-IP30

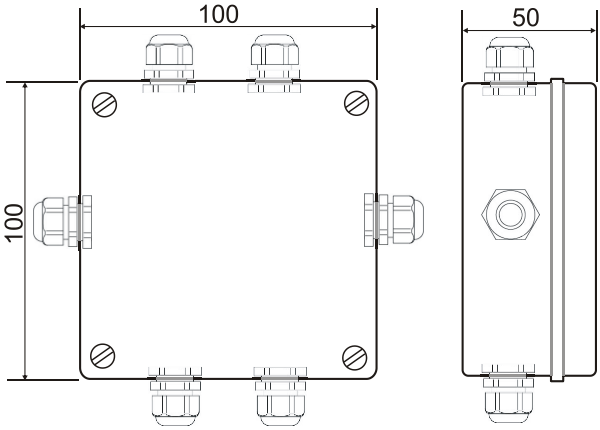

На коробке могут быть установлены до 6 гермовводов типа RG7 -RG16

Рис. 3б. Размеры модуля исполнения AMZ-8-IP54

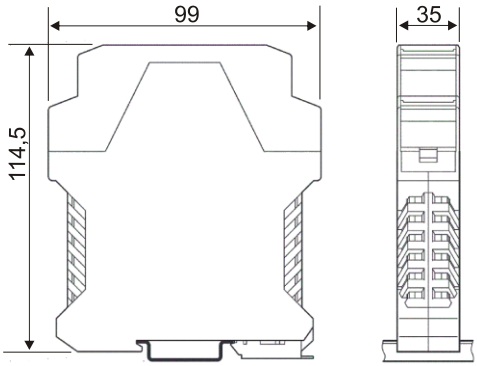

Рис. 3в. Размеры модуля исполнения AMZ-8-DIN

10. СВИДЕТЕЛЬСТВО О ПРИЕМКЕ

Информация о приемке содержится в Упаковочном листе на партию товара.

11. ГАРАНТИЙНЫЕ ОБЯЗАТЕЛЬСТВА

11.1 Предприятие - изготовитель ООО «НИТП «НИТА» и уполномоченный представитель ООО «АРМО-Системы» гарантирует соответствие устройства требованиям технических условий НИТА.437241.006ТУ при соблюдении условий эксплуатации, хранения, транспортирования и монтажа, изложенных в настоящем документе.

11.2 Гарантийный срок изделия составляет 60 месяцев с момента отгрузки и получения Акта приема-передачи, но не более 66 месяцев с даты производства.

11.3 Сведения о гарантийном и постгарантийном ремонте указаны в Гарантийном талоне.